Ovalradzähler
Ersatzteile
Oval gear meter
spare part list

gültig ab: 01.10.2006
Valid from : 2006.10.01

gültig ab 01.10.2006
valid from 2006.10.01

Ovalradzähler Ersatzteile
Oval Gear Meter Spare Parts

Messwerk WG15/ WG20/ WG25.1
Measurement Chamber WG 15/WG20/WG25.1

vemm tec Messtechnik GmbH

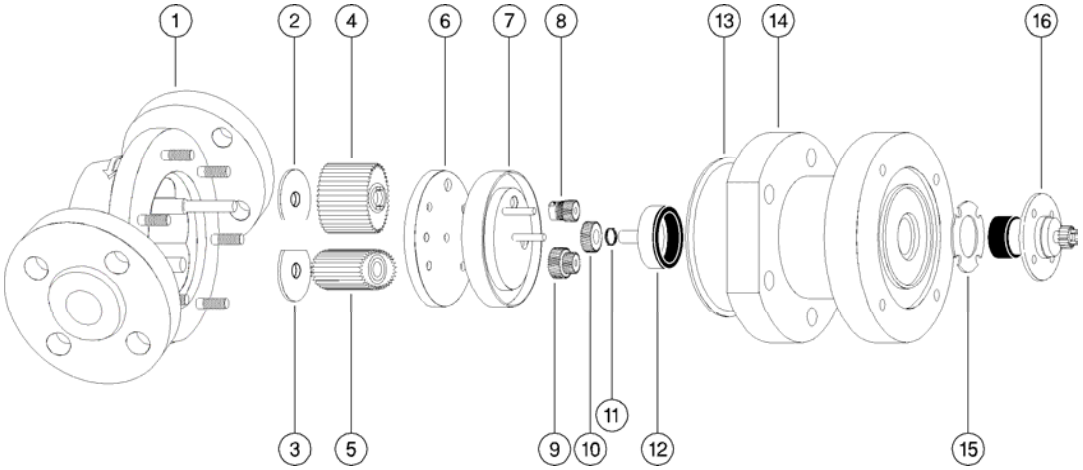

Pos. Item	Beschreibung	Description	Edelstahl / Stainless Steel Artikel Nr. / Part-N°	Sphäroguss / Ductil Iron Artikel Nr. / Part N°	Stahlguss / Carbon Steel Artikel Nr. / Part N°	
1	Gehäuse (kein Ersatzteil)	Body (no spare part)				
2	Lagerplatte	Bearing plate	A0183302	A0183302	A0183302	
3	Lagerplatte	Bearing plate	A0183302	A0183302	A0183302	
4	Wälzrad mit Kupplung	Oval gear with coupling	702-11-047			
5	Wälzrad ohne Kupplung	Oval gear without coupling	702-11-023			
4	Wälzrad mit Kupplung	Oval gear with coupling		702-11-050	702-11-050	
5	Wälzrad ohne Kupplung	Oval gear without coupling		702-11-026	702-11-026	
4	Wälzrad mit Kupplung , Hochviskos	Oval gear with coupling, for high viscosity	702-11-047HV			
5	Wälzrad ohne Kupplung, Hochviskos	Oval gear without coupling, for high viscosity	702-11-023 HV			
4	Wälzrad mit Kupplung , Hochviskos	Oval gear with coupling, for high viscosity		702-11-050HV	702-11-050HV	
5	Wälzrad ohne Kupplung, Hochviskos	Oval gear without coupling, for high viscosity		702-11-026HV	702-11-026HV	
6	Lagerplatte	Bearing plate	A0183407	A0183407	A0183407	
7	Messkammerdeckel kpl.	Measurement chamber cover compl.	702-11-052	702-11-052	702-11-052	
8	Kupplungsstirnrad	Coupling spur gear	702-11-060	702-11-060	702-11-060	
9	Doppelstirnrad	double spur gear	702-11-064	702-11-064	702-11-064	
10	Stirnrad	Spur gear	702-11-091	702-11-091	702-11-091	
11	Drehfeder	Torsion spring	A0209909	A0209909	A0209909	
12	Magnettrieb	magnet coupling part I	702-11-070	702-11-070	702-11-070	
12	Magnettrieb, gekapselt	magnet coupling part I, coating	702-11-082			
13	Dichtung Klingersil	Gasket standard	A0150302	A0150302	A0150302	
13	Dichtung PTFE	Gasket PTFE	A0150306	A0150306	A0150306	
14	Flansch	Flange	702-11-076		702-11-076	
14	Flansch	Flange		702-11-078		
15	Dichtung	Gasket		702-13-046	702-13-046	
16	Kernmagnetlager	magnet coupling part II	702-13-039	702-13-039	702-13-039	

gültig ab 01.10.2006
valid from 2006.10.01

Ovalradzähler Ersatzteile
Oval Gear Meter Spare Parts

Messwerk WG 25.2 / WG 32
Measurement Chamber WG 25.2 / WG 32

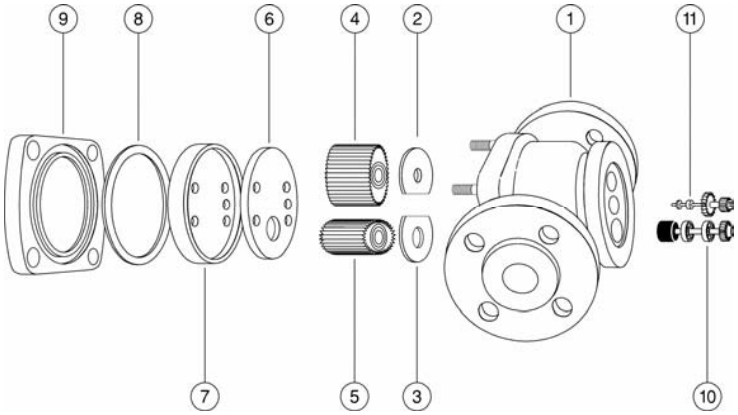

Pos. Item	Beschreibung	Description	Edelstahl / Stainless Steel Artikel Nr. / Part-N°	Sphäroguss / Ductil Iron Artikel Nr. / Part N°	Stahlguss / Carbon Steel Artikel Nr. / Part N°	
1	Gehäuse (kein Ersatzteil)	Body (no spare part)				
2	Lagerplatte	Bearing plate	A0183608	A0183608	A0183608	
3	Lagerplatte	Bearing plate	A0183503	A0183503	A0183503	
4	Wälzrad mit Magnet	Oval gear with magnet	702-12-011			
5	Wälzrad mit Buchse	Oval gear without magnet	702-12-040			
4	Wälzrad mit Magnet	Oval gear with magnet		702-12-008	702-12-008	
5	Wälzrad mit Buchse	Oval gear without magnet		702-12-041	702-12-041	
4	Wälzrad mit Magnet , Hochviskos	Oval gear with magnet for high viscosity	702-12-011HV			
5	Wälzrad mit Buchse, Hochviskos	Oval gear without magnet for high viscosity	702-12-040HV			
4	Wälzrad mit Magnet , Hochviskos	Oval gear with magnet for high viscosity		702-12-008HV	702-12-008HV	
5	Wälzrad mit Buchse, Hochviskos	Oval gear without magnet for high viscosity		702-12-041HV	702-12-041HV	
4	Wälzrad mit Magnet , Hochviskos, Wälzlager	Oval gear with magnet for high viscosity, ball bearing	702-12-012HV			
5	Wälzrad mit Buchse, Hochviskos, Wälzlager	Oval gear without magnet f. high visc., ball bearing	702-12-039HV			
4	Wälzrad mit Magnet , Hochviskos, Wälzlager	Oval gear with magnet for high viscosity, ball bearing		702-12-009HV	702-12-009HV	
5	Wälzrad mit Buchse, Hochviskos, Wälzlager	Oval gear without magnet f. high visc., ball bearing		702-12-043HV	702-12-043HV	
4	Wälzrad mit beschichteten Magnet	Oval gear with coating magnet	702-12-011GK			
4	Wälzrad m. besch. Magnet	Oval gear with coating magnet, for high viscosity	702-12-011HVGK			
4	Wälzrad m. besch. Magnet , Hochvisk. Wälzlager	Oval gear with coat. magnet, f. high viscosity, ball b.	702-12-012HVGK			
6	Lagerplatte	Bearing plate	A0183704	A0183704	A0183704	
7	Messkammerdeckel kpl.	Measurement chamber cover compl.	702-32-035			
7	Messkammerdeckel kpl.	Measurement chamber cover compl.		702-32-036	702-32-036	
8	Dichtung Klingersil C4400	Gasket standard	A0130001	A0130001	A0130001	
8	Dichtung PTFE	Gasket PTFE	A0130002	A0130002	A0130002	
9	Gehäusedeckel	Body cover	702-12-025			
9	Gehäusedeckel	Body cover		702-12-074		
9	Gehäusedeckel	Body cover			702-12-026	
10	Magnetwelle	Magnetic drive	702-12-049	702-12-049	702-12-049	
11	Zentraltrieb	Central drive	702-12-044	702-12-044	702-12-044	

gültig ab 01.10.2006
valid from 2006.10.01

Ovalradzähler Ersatzteile
Oval Gear Meter Spare Parts

Messwerk WG 40
Measurement Chamber WG 40

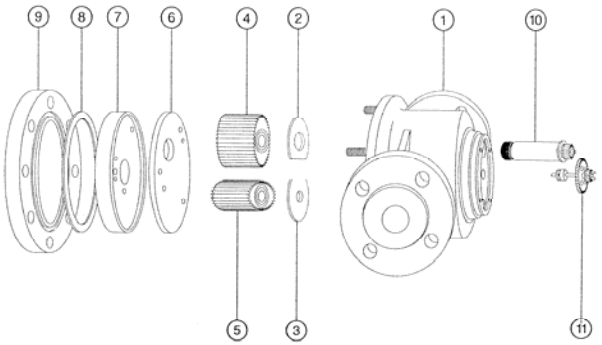

Pos. Item	Beschreibung	Description	Edelstahl / Stainless Steel Artikel Nr. / Part-N°	Sphäroguss / Ductil Iron Artikel Nr. / Part N°	Stahlguss / Carbon Steel Artikel Nr. / Part N°	
1	Gehäuse (kein Ersatzteil)	Body (no spare part)				
2	Lagerplatte	Bearing plate	A0184512		A0184512	
3	Lagerplatte	Bearing plate	A0184504		A0184504	
2	Lagerplatte	Bearing plate		702-33-009		
3	Lagerplatte	Bearing plate		702-33-008		
4	Wälzrad mit Magnet	Oval gear with magnet	702-33-061			
5	Wälzrad mit Buchse	Oval gear without magnet	702-33-045			
4	Wälzrad mit Magnet	Oval gear with magnet		702-33-065	702-33-065	
5	Wälzrad mit Buchse	Oval gear without magnet		702-33-055	702-33-055	
4	Wälzrad mit Magnet , Hochviskos	Oval gear with magnet for high viscosity	702-33-061HV			
5	Wälzrad mit Buchse, Hochviskos	Oval gear without magnet for high viscosity	702-33-045HV			
4	Wälzrad mit Magnet , Hochviskos	Oval gear with magnet for high viscosity		702-33-065 HV	702-33-065 HV	
5	Wälzrad mit Buchse, Hochviskos	Oval gear without magnet for high viscosity		702-33-055 HV	702-33-055 HV	
4	Wälzrad mit Magnet , Hochviskos, Wälzlager	Oval gear with magnet for high viscosity, ball bearing	702-33-174			
5	Wälzrad mit Buchse, Hochviskos, Wälzlager	Oval gear without magnet f. high visc., ball bearing	702-33-177			
4	Wälzrad mit Magnet , Hochviskos, Wälzlager	Oval gear with magnet for high viscosity, ball bearing		702-33-175	702-33-175	
5	Wälzrad mit Buchse, Hochviskos, Wälzlager	Oval gear without magnet f. high visc., ball bearing		702-33-176	702-33-176	
4	Wälzrad mit beschichteten Magnet	Oval gear with coating magnet	702-33-062			
4	Wälzrad m. besch. Magnet	Oval gear with coating magnet, for high viscosity	702-33-062HV			
4	Wälzrad m. besch. Magnet , Hochvisk. Wälzlager	Oval gear with coat. magnet, f. high viscosity, ball b.	702-33-178			
6	Lagerplatte	Bearing plate	A0184520			
7	Messkammerdeckel kpl.	Measurement chamber cover compl.	702-33-028			
7	Messkammerdeckel kpl.	Measurement chamber cover compl.		702-33-039	702-33-039	
8	Dichtung Klingersil C4400	Gasket standard	A0130323	A0130323	A0130323	
8	Dichtung PTFE	Gasket PTFE	A0130324	A0130324	A0130324	
9	Gehäusedeckel	Body cover	702-33-002			
9	Gehäusedeckel	Body cover		702-33-007		
9	Gehäusedeckel	Body cover			702-33-005	
10	Magnetwelle kpl.	Magnet coupling	702-33-032	702-33-032	702-33-032	
11	Zentraltrieb	Central drive	702-33-073	702-33-073	702-33-073	

gültig ab 01.10.2006
valid from 2006.10.01

Ovalradzähler Ersatzteile
Oval Gear Meter Spare Parts

Messwerk WG 50
Measurement Chamber WG 50

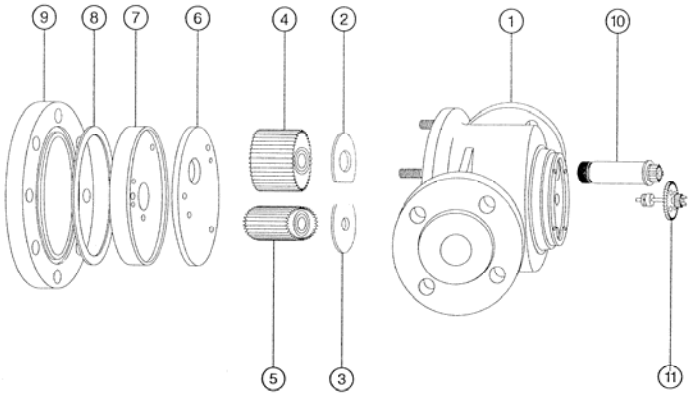

Pos. Item	Beschreibung	Description	Edelstahl / Stainless Steel Artikel Nr. / Part-N°	Sphäroguss / Ductil Iron Artikel Nr. / Part N°	Stahlguss / Carbon Steel Artikel Nr. / Part N°	
1	Gehäuse (kein Ersatzteil)	Body (no spare part)				
2	Lagerplatte	Bearing plate	A0183905	A0183905	A0183905	
3	Lagerplatte	Bearing plate	A0184006	A0184006	A0184006	
4	Wälzrad mit Magnet	Oval gear with magnet	702-14-008			
5	Wälzrad mit Buchse	Oval gear without magnet	702-14-046			
4	Wälzrad mit Magnet	Oval gear with magnet		702-14-011	702-14-011	
5	Wälzrad mit Buchse	Oval gear without magnet		702-14-012	702-14-012	
4	Wälzrad mit Magnet , Hochviskos	Oval gear with magnet for high viscosity	702-14-008HV			
5	Wälzrad mit Buchse, Hochviskos	Oval gear without magnet for high viscosity	702-14-046HV			
4	Wälzrad mit Magnet , Hochviskos	Oval gear with magnet for high viscosity		702-14-011HV	702-14-011HV	
5	Wälzrad mit Buchse, Hochviskos	Oval gear without magnet for high viscosity		702-14-012HV	702-14-012HV	
4	Wälzrad mit Magnet , Hochviskos, Wälzlager	Oval gear with magnet for high viscosity, ball bearing	702-34-019HV			
5	Wälzrad mit Buchse, Hochviskos, Wälzlager	Oval gear without magnet f. high visc., ball bearing	702-34-020HV			
4	Wälzrad mit Magnet , Hochviskos, Wälzlager	Oval gear with magnet for high viscosity, ball bearing		702-34-003HV	702-34-003HV	
5	Wälzrad mit Buchse, Hochviskos, Wälzlager	Oval gear without magnet f. high visc., ball bearing		702-34-001HV	702-34-001HV	
4	Wälzrad mit beschichteten Magnet	Oval gear with coating magnet	702-14-104			
4	Wälzrad m. besch. Magnet, Hochviskos	Oval gear with coating magnet, for high viscosity	702-14-104HV			
4	Wälzrad m. besch. Magnet , Hochvisk. Wälzlager	Oval gear with coat. magnet, f. high viscosity, ball b.	702-34-018HV			
6	Lagerplatte	Bearing plate	A0184102	A01844102	A01844102	
7	Messkammerdeckel kpl.	Measurement chamber cover compl.	702-34-023			
7	Messkammerdeckel kpl.	Measurement chamber cover compl.		702-14-025	702-14-025	
8	Dichtung Klingersil C4400	Gasket standard	A0130106	A0130106	A0130106	
8	Dichtung PTFE	Gasket PTFE	A0130107	A0130107	A0130107	
9	Gehäusedeckel	Body cover	702-24-002			
9	Gehäusedeckel	Body cover		702-24-005		
9	Gehäusedeckel	Body cover			702-24-003	
10	Magnetwelle kpl.	Magnet coupling	702-14-041	702-14-041	702-14-041	
11	Zentraltrieb	Central drive	702-14-084	702-14-084	702-14-084	

vemm tec Messtechnik GmbH Gartenstrasse 20 D-14482 Potsdam Germany Tel. ++49 (0) 331 7096 0 Fax ++49 (0) 331 7096 270 e-mail: info@vemmtec.com
Ausgabe: 01/2006

gültig ab 01.10.2006
valid from 2006.10.01

Ovalradzähler Ersatzteile
Oval Gear Meter Spare Parts

Messwerk WG 65
Measurement Chamber WG 65

vemm tec Messtechnik GmbH

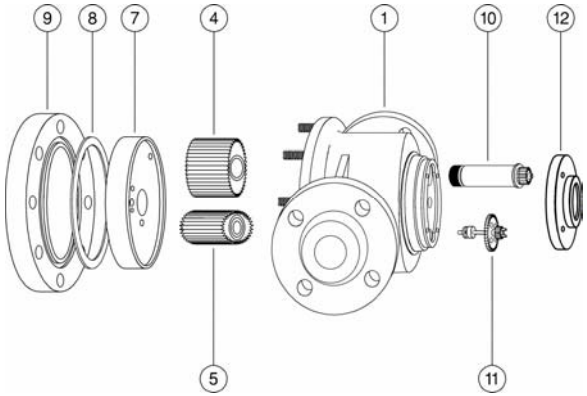

Pos. Item	Beschreibung	Description	Edelstahl / Stainless Steel Artikel Nr. / Part-N°	Sphäroguss / Ductil Iron Artikel Nr. / Part N°	Stahlguss / Carbon Steel Artikel Nr. / Part N°	
1	Gehäuse (kein Ersatzteil)	Body (no spare part)				
2	Lagerplatte	Bearing plate	A0184545			
3	Lagerplatte	Bearing plate	A0184537			
4	Wälzrad mit Magnet	Oval gear with magnet	702-35-053			
5	Wälzrad mit Buchse	Oval gear without magnet	702-35-041			
4	Wälzrad mit Magnet	Oval gear with magnet		702-35-057	702-35-057	
5	Wälzrad mit Buchse	Oval gear without magnet		702-35-049	702-35-049	
4	Wälzrad mit Magnet , Hochviskos	Oval gear with magnet for high viscosity	702-35-053HV			
5	Wälzrad mit Buchse, Hochviskos	Oval gear without magnet for high viscosity	702-35-041HV			
4	Wälzrad mit Magnet , Hochviskos	Oval gear with magnet for high viscosity		702-35-057HV	702-35-057HV	
5	Wälzrad mit Buchse, Hochviskos	Oval gear without magnet for high viscosity		702-35-049HV	702-35-049HV	
4	Wälzrad mit Magnet , Hochviskos, Wälzlager	Oval gear with magnet for high viscosity, ball bearing	702-35-067HV			
5	Wälzrad mit Buchse, Hochviskos, Wälzlager	Oval gear without magnet f. high visc., ball bearing	702-35-062HV			
4	Wälzrad mit Magnet , Hochviskos, Wälzlager	Oval gear with magnet for high viscosity, ball bearing		702-35-065HV	702-35-065HV	
5	Wälzrad mit Buchse, Hochviskos, Wälzlager	Oval gear without magnet f. high visc., ball bearing		702-35-066HV	702-35-066HV	
4	Wälzrad mit beschichteten Magnet	Oval gear with coating magnet	702-35-052			
4	Wälzrad m. besch. Magnet, Hochviskos	Oval gear with coating magnet, for high viscosity	702-35-052HV			
4	Wälzrad m. besch. Magnet , Hochvisk. Wälzlager	Oval gear with coat. magnet, f. high viscosity, ball b.	702-35-069HV			
6	Lagerplatte	Bearing plate	A0184553			
7	Messkammerdeckel kpl.	Measurement chamber cover compl.	702-35-026			
7	Messkammerdeckel kpl.	Measurement chamber cover compl.		702-35-034	702-35-034	
8	Dichtung Klingersil C4400	Gasket standard	A0130356	A0130356	A0130356	
8	Dichtung PTFE	Gasket PTFE	A0130357	A0130357	A0130357	
9	Gehäusedeckel	Body cover	702-35-002			
9	Gehäusedeckel	Body cover		702-35-009		
9	Gehäusedeckel	Body cover			702-35-004	
10	Magnetwelle kpl.	Magnet coupling	702-35-028	702-35-028	702-35-028	
11	Zentraltrieb	Central drive	702-35-063	702-35-063	702-35-063	
12	Gehäuseflansch	Body flange	702-35-003	702-35-003	702-35-003	

vemm tec Messtechnik GmbH Gartenstrasse 20 D-14482 Potsdam Germany Tel. ++49 (0) 331 7096 0 Fax ++49 (0) 331 7096 270 e-mail: info@vemmtec.com
Ausgabe: 01/2006

gültig ab 01.02.2008
valid from 2008.02.01

Ovalradzähler Ersatzteile
Oval Gear Meter Spare Parts

Messwerk WG 80
Measurement Chamber WG 80

vemm tec Messtechnik GmbH

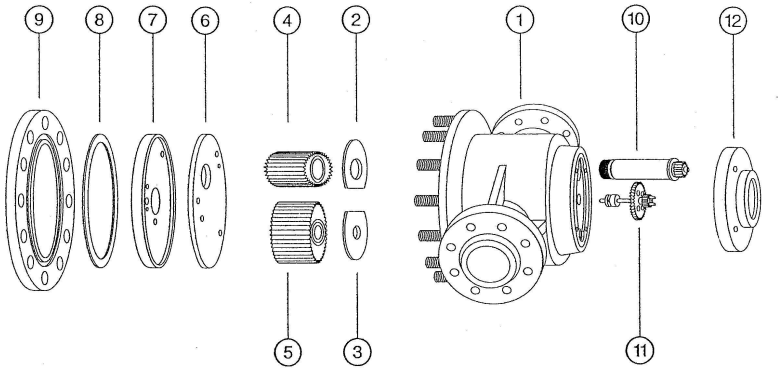

Pos. Item	Beschreibung	Description	Edelstahl / Stainless Steel Artikel Nr. / Part-N°	Sphäroguss / Ductil Iron [Vc 2,0] Artikel Nr. / Part N°	Sphäroguss / Ductil Iron [Vc 2,17] Artikel Nr. / Part N°	Stahlguss / Carbon Steel Artikel Nr. / Part N°	
1	Gehäuse (kein Ersatzteil)	Body (no spare part)					
2	Lagerplatte	Bearing plate	A0184207	A0184207	Ohne	A0184207	
3	Lagerplatte	Bearing plate	A0184303	A0184303	Ohne	A0184303	
4	Wälzrad mit Magnet	Oval gear with magnet	702-16-027				
5	Wälzrad mit Buchse	Oval gear without magnet	702-16-028				
4	Wälzrad mit Magnet	Oval gear with magnet		702-16-029	702-36-129	702-16-029	
5	Wälzrad mit Buchse	Oval gear without magnet		702-16-030	702-36-130	702-16-030	
4	Wälzrad mit Magnet , Hochviskos	Oval gear with magnet for high viscosity	702-16-027HV				
5	Wälzrad mit Buchse, Hochviskos	Oval gear without magnet for high viscosity	702-16-028HV				
4	Wälzrad mit Magnet , Hochviskos	Oval gear with magnet for high viscosity		702-16-029 HV	702-36-129 HV	702-16-029 HV	
5	Wälzrad mit Buchse, Hochviskos	Oval gear without magnet for high viscosity		702-16-030 HV	702-36-130 HV	702-16-030 HV	
4	Wälzrad mit Magnet , Hochviskos, Wälzlager	Oval gear with magnet for high viscosity, ball bearing	702-36-032HV				
5	Wälzrad mit Buchse, Hochviskos, Wälzlager	Oval gear without magnet f. high visc., ball bearing	702-36-033HV				
4	Wälzrad mit Magnet , Hochviskos, Wälzlager	Oval gear with magnet for high viscosity, ball bearing		702-36-034 HV	702-36-134 HV	702-36-034 HV	
5	Wälzrad mit Buchse, Hochviskos, Wälzlager	Oval gear without magnet f. high visc., ball bearing		702-36-035HV	702-36-135HV	702-36-035HV	
4	Wälzrad mit beschichteten Magnet	Oval gear with coating magnet	702-36-030				
4	Wälzrad m. besch. Magnet, Hochviskos	Oval gear with coating magnet, for high viscosity	702-36-030HV				
4	Wälzrad m. besch. Magnet , Hochvisk. Wälzlager	Oval gear with coat. magnet, f. high viscosity, ball b.	702-36-031HV				
6	Lagerplatte	Bearing plate	A0184416	A0184416	Ohne	A0184416	
7	Messkammerdeckel kpl.	Measurement chamber cover compl.	702-36-027				
7	Messkammerdeckel kpl.	Measurement chamber cover compl.		702-36-026	702-36-026	702-36-026	
8	Dichtung Klingersil C4400	Gasket standard	A0130307	A0130307	A0130307	A0130307	
8	Dichtung PTFE	Gasket PTFE	A0130308	A0130308	A0130308	A0130308	
9	Gehäusedeckel	Body cover	702-26-002				
9	Gehäusedeckel	Body cover		702-26-005	702-26-005		
9	Gehäusedeckel	Body cover				702-26-003	
10	Magnetwelle kpl.	Magnet coupling	702-16-013	702-16-013	702-16-013	702-16-013	
11	Zentraltrieb	Central drive	702-16-047	702-16-047	702-16-047	702-16-047	
12	Gehäuseflansch	Body flange	702-16-008	702-16-008	702-16-008	702-16-008	

gültig ab 01.10.2006
valid from 2006.10.01

Ovalradzähler Ersatzteile
Oval Gear Meter Spare Parts

Messwerk WG 100
Measurement Chamber WG 100

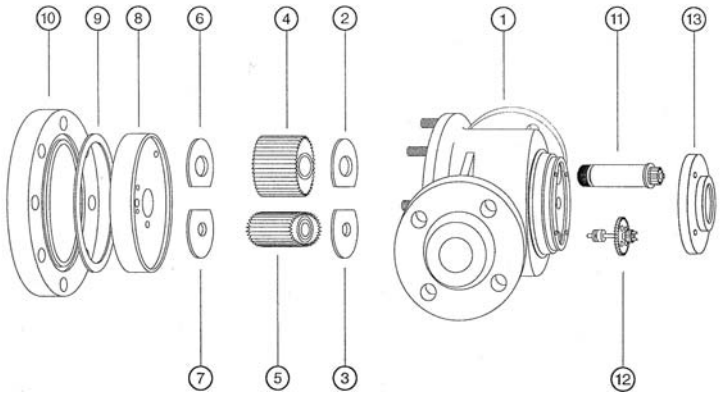

Pos. Item	Beschreibung	Description	Edelstahl / Stainless Steel Artikel Nr. / Part-N°	Sphäroguss / Ductil Iron Artikel Nr. / Part N°	Stahlguss / Carbon Steel Artikel Nr. / Part N°	
1	Gehäuse (kein Ersatzteil)	Body (no spare part)				
2	Lagerplatte	Bearing plate	A0184416			
3	Lagerplatte	Bearing plate	A0184457			
4	Wälzrad mit Magnet	Oval gear with magnet	702-37-052			
5	Wälzrad mit Buchse	Oval gear without magnet	702-37-040			
4	Wälzrad mit Magnet	Oval gear with magnet		702-37-055	702-37-055	
5	Wälzrad mit Buchse	Oval gear without magnet		702-37-048	702-37-048	
4	Wälzrad mit Magnet , Hochviskos	Oval gear with magnet for high viscosity	702-37-052HV			
5	Wälzrad mit Buchse, Hochviskos	Oval gear without magnet for high viscosity	702-37-040HV			
4	Wälzrad mit Magnet , Hochviskos	Oval gear with magnet for high viscosity		702-37-055 HV	702-37-055 HV	
5	Wälzrad mit Buchse, Hochviskos	Oval gear without magnet for high viscosity		702-37-048 HV	702-37-048 HV	
4	Wälzrad mit Magnet , Hochviskos, Wälzlager	Oval gear with magnet for high viscosity, ball bearing	702-37-067HV			
5	Wälzrad mit Buchse, Hochviskos, Wälzlager	Oval gear without magnet f. high visc., ball bearing	702-37-069HV			
4	Wälzrad mit Magnet , Hochviskos, Wälzlager	Oval gear with magnet for high viscosity, ball bearing		702-37-070HV	702-37-070HV	
5	Wälzrad mit Buchse, Hochviskos, Wälzlager	Oval gear without magnet f. high visc., ball bearing		702-37-071HV	702-37-071HV	
4	Wälzrad mit beschichteten Magnet	Oval gear with coating magnet	702-37-051			
4	Wälzrad m. besch. Magnet, Hochviskos	Oval gear with coating magnet, for high viscosity	702-37-051HV			
4	Wälzrad m. besch. Magnet , Hochvisk. Wälzlager	Oval gear with coat. magnet, f. high viscosity, ball b.	702-37-068HV			
6 / 7	Lagerplatte	Bearing plate	A0184481			
8	Messkammerdeckel kpl.	Measurement chamber cover compl.	702-37-025			
8	Messkammerdeckel kpl.	Measurement chamber cover compl.		702-37-038	702-37-038	
9	Dichtung Klingersil C4400	Gasket standard	A0130516	A0130516	A0130516	
9	Dichtung PTFE	Gasket PTFE	A0130517	A0130517	A0130517	
10	Gehäusedeckel	Body cover	702-37-002			
10	Gehäusedeckel	Body cover		702-37-011		
10	Gehäusedeckel	Body cover			702-37-009	
11	Magnetwelle kpl.	Magnet coupling	702-37-027	702-37-027	702-37-027	
12	Zentraltrieb	Central drive	702-37-063	702-37-063	702-37-063	
13	Gehäuseflansch	Body flange	702-37-003	702-37-003	702-37-003	

gültig ab 01.10.2006 valid from 2006.10.01	**Ovalradzähler Ersatzteile** Oval Gear Meter Spare Parts	**Winkel W45 / W90** Angular pieces W45 / W90	vemm tec Messtechnik GmbH

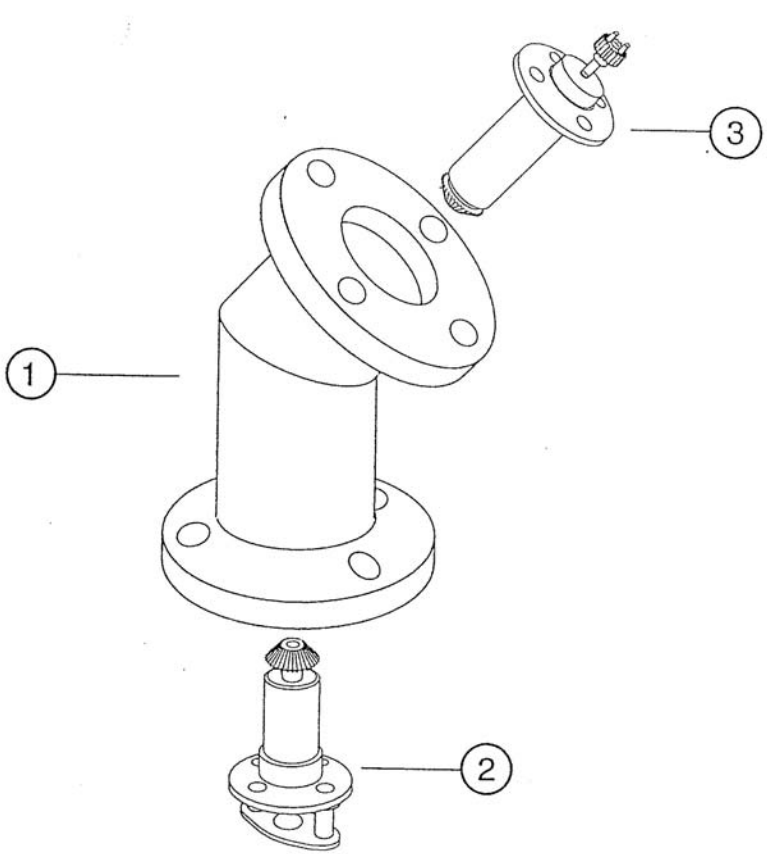

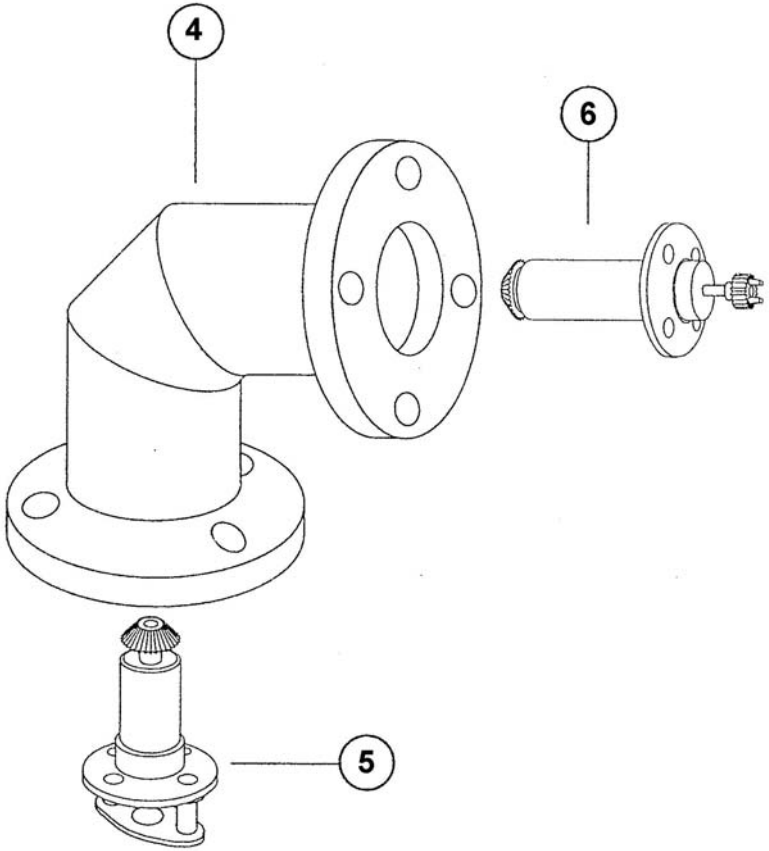

Pos. Item	Beschreibung	Description	Artikel Nr. / Part-N°		
1	Gehäuse (kein Ersatzteil) W45	Body (no spare part) W45			
2	Übertragungssystem Kupplung W45	Shaft complete Part I W45	708-01-007		
3	Übertragungssystem Stirnrad W45	Shaft complete Part II W45	708-01-011		
4	Gehäuse (kein Ersatzteil) W90	Body (no spare part) W90			
5	Übertragungssystem Kupplung W90	Shaft complete Part I W90	708-01-013		
6	Übertragungssystem Stirnrad W90	Shaft complete Part II W90	708-01-016		

gültig ab 01.10.2006 valid from 2006.10.01	**Ovalradzähler Ersatzteile** Oval Gear Meter Spare Parts	**Verlängerung L125 bis L1000** Extension pieces L125 to L1000	vemm tec Messtechnik GmbH

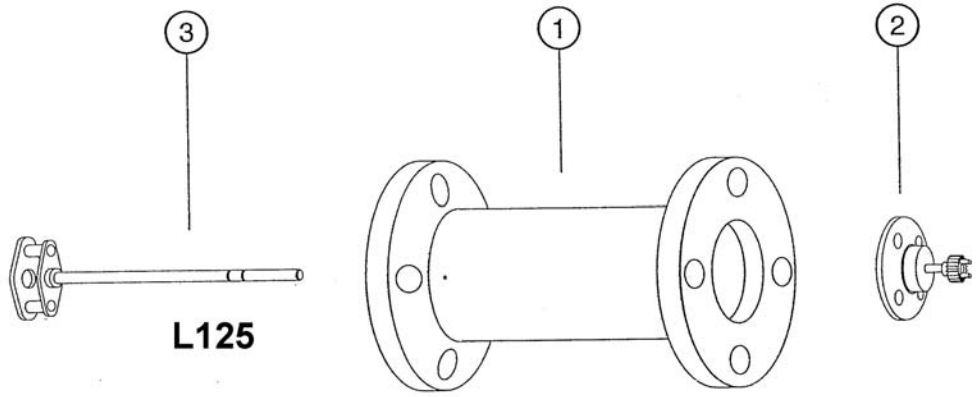

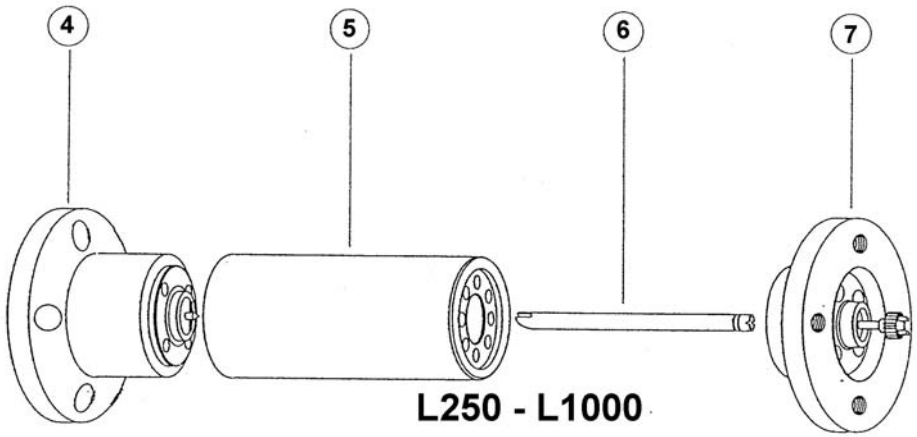

Pos. Item	Beschreibung	Description	Artikel Nr. / Part-N°		
1	Gehäuse	Body	no spare part		
2	Kupplung vollständig	Coupling complete	708-03-024		
3	Zahnrad vollständig	Gear complete	708-03-004		
4	Kupplungsflansch	Coupling flange	708-03-047		
5	Gehäuse L250	Body L250	708-03-010		
5	Gehäuse L500	Body L500	708-03-013		
5	Gehäuse L750	Body L750	708-03-016		
5	Gehäuse L1000	Body L1000	708-03-019		
6	Flansch	Flange	708-03-044		
7	Übertragungswelle L250	Shaft L250	708-03-035		
7	Übertragungswelle L500	Shaft L500	708-03-038		
7	Übertragungswelle L750	Shaft L750	708-03-040		
7	Übertragungswelle L1000	Shaft L1000	708-03-042		

vemm tec Messtechnik GmbH Gartenstrasse 20 D-14482 Potsdam Germany Tel. ++49 (0) 331 7096 0 Fax ++49 (0) 331 7096 270 e-mail: info@vemmtec.com
Ausgabe: 01/2006

gültig ab 01.10.2006 valid from 2006.10.01	**Ovalradzähler Ersatzteile** Oval Gear Meter Spare Parts	**Korrekturgetriebe GW** Correction gear GW	vemm tec Messtechnik GmbH

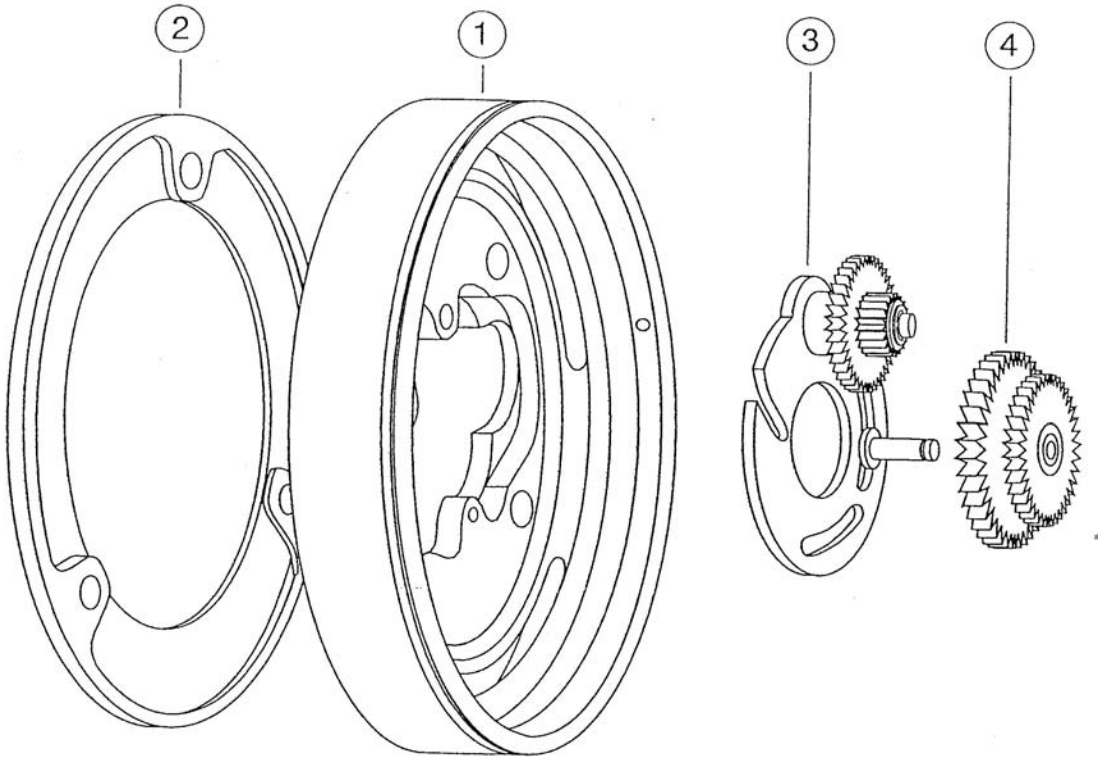

Pos. Item	Beschreibung	Description	Artikel Nr. / Part-N°		
1	Gehäuse (kein Ersatzteil)	Body (no spare part)			
2	Gehäusering	Body ring	708-06-004		
3	Schwinge vollständig DN15/20/25.1	Adjustment lever DN15/20/25.1	708-51-107		
3	Schwinge vollständig DN25.2/32/50/80	Adjustment lever DN25.2/32/50/80	708-51-108		
3	Schwinge vollständig DN65	Adjustment lever DN65	708-51-109		
3	Schwinge vollständig DN40 /100	Adjustment lever DN40/100	708-51-110		
4	Wechselradpaar, vollständig Z1 (kleines Rad) (Bitte Zähnezahl angeben) Z2 (großes Rad) (Bitte Zähnezahl angeben)	Normalistion gear Z1(little gear) Z2 (large gear)	708-51-143		

vemm tec Messtechnik GmbH Gartenstrasse 20 D-14482 Potsdam Germany Tel. ++49 (0) 331 7096 0 Fax ++49 (0) 331 7096 270 e-mail: info@vemmtec.com
Ausgabe: 01/2006

gültig ab 01.10.2006 valid from 2006.10.01	**Ovalradzähler Ersatzteile** Oval Gear Meter Spare Parts	**Übersetzungsgetriebe G10** Reduction gear box G10	vemm tec Messtechnik GmbH

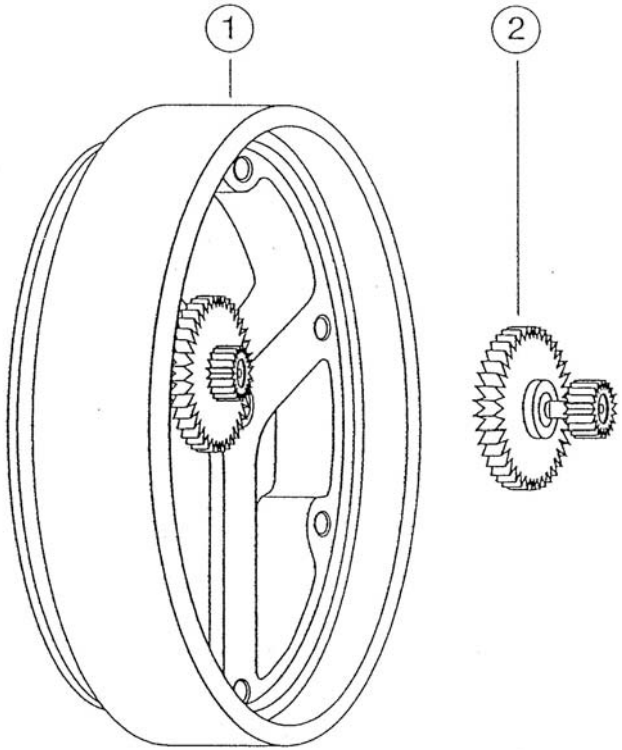

Pos. Item	Beschreibung	Description	Artikel Nr. / Part-N°		
1	Gehäuse (kein Ersatzteil)	Body (no spare part)			
2	Zahnradpaar	Reduction gear	708-10-010		

gültig ab 01.10.2006 valid from 2006.10.01	**Ovalradzähler Ersatzteile** Oval Gear Meter Spare Parts	**NF- Impulsgeber 1-kanalig** NF- Pulsegenerator 1-channel	vemm tec Messtechnik GmbH

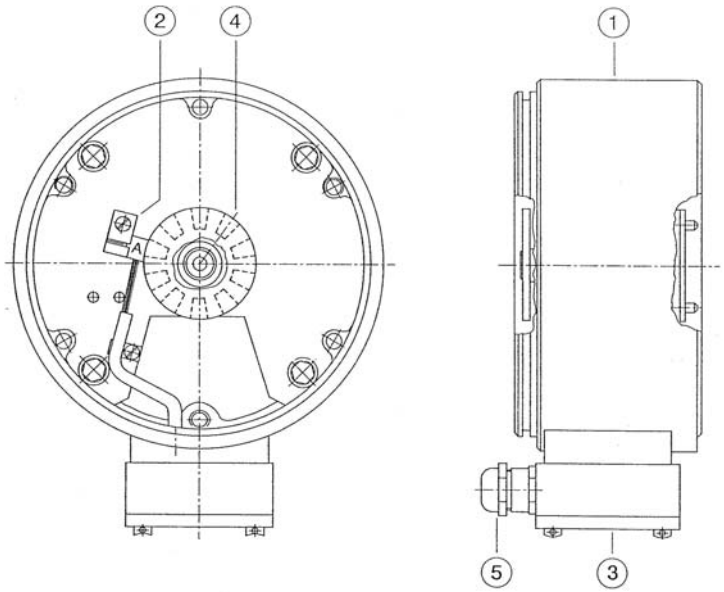

Pos. Item	Beschreibung	Description	Artikel Nr. / Part-N°		
1	Gehäuse (kein Ersatzteil)	Body (no spare part)			
2	Sensor für NAMUR Impulsgeber	Sensor for NAMUR pulse generator	A0539104		
2	Sensor für PNP Impulsgeber	Sensor for PNP pulse generator	A0539200		
3	Anschlusskasten	Connection box	708-40-029		
4	Rotorscheibe für 1IN1	Rotor disc for IN1	708-40-086		
4	Rotorscheibe für 1IN10	Rotor disc for IN10	708-40-087		
4	Rotorscheibe für 1IN100	Rotor disc for IN100	708-40-088		
5	Verschraubung	Thread joint	76640.0080		

gültig ab 01.10.2006 valid from 2006.10.01	**Ovalradzähler Ersatzteile** Oval Gear Meter Spare Parts	**NF- Impulsgeber 2-kanalig** NF- Pulsegenerator 2-channel	vemm tec Messtechnik GmbH

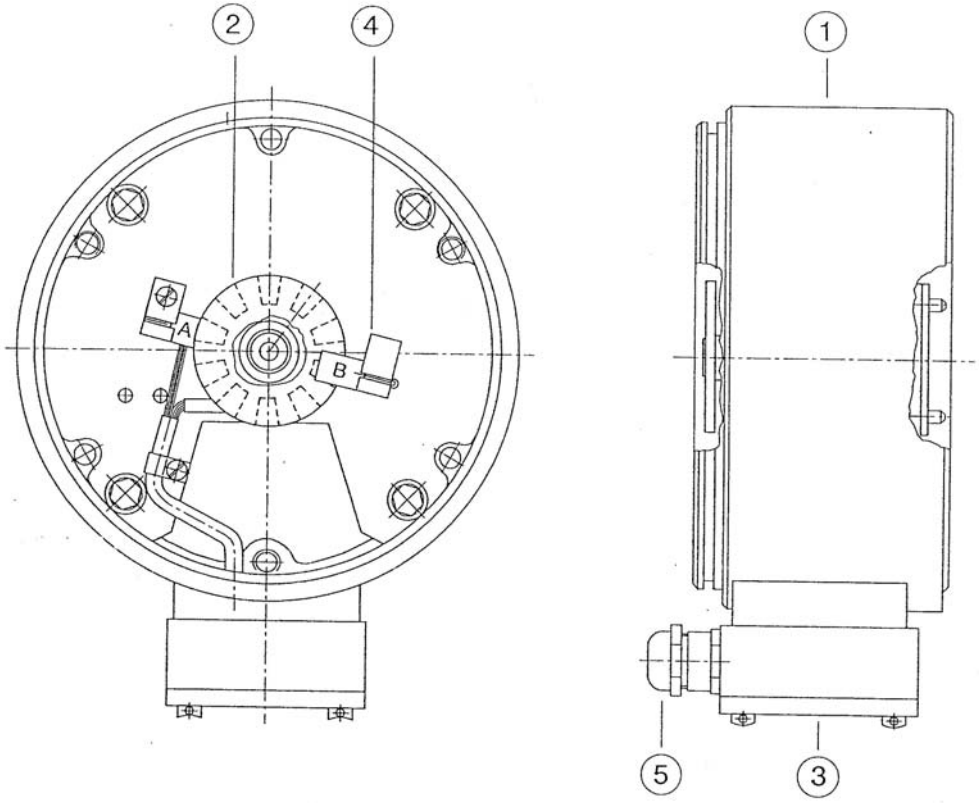

Pos. Item	Beschreibung	Description	Artikel Nr. / Part-N°		
1	Gehäuse (kein Ersatzteil)	Body (no spare part)			
2	Rotorscheibe für 1IN1	Rotor disc for IN1	708-40-086		
2	Rotorscheibe für 1IN10	Rotor disc for IN10	708-40-087		
2	Rotorscheibe für 1IN100	Rotor disc for IN100	708-40-088		
3	Anschlusskasten	Connection box	708-40-029		
4	Sensor für NAMUR Impulsgeber	Sensor for NAMUR pulse generator	A0539104		
4	Sensor für PNP Impulsgeber	Sensor for PNP pulse generator	A0539200		
5	Verschraubung	Thread joint	76640.0080		

vemm tec Messtechnik GmbH Gartenstrasse 20 D-14482 Potsdam Germany Tel. ++49 (0) 331 7096 0 Fax ++49 (0) 331 7096 270 e-mail: info@vemmtec.com
Ausgabe: 01/2006

gültig ab 01.10.2006 valid from 2006.10.01	**Ovalradzähler Ersatzteile** Oval Gear Meter Spare Parts	**Einfachzeigerzählwerk** Single pointer indicator	vemm tec Messtechnik GmbH

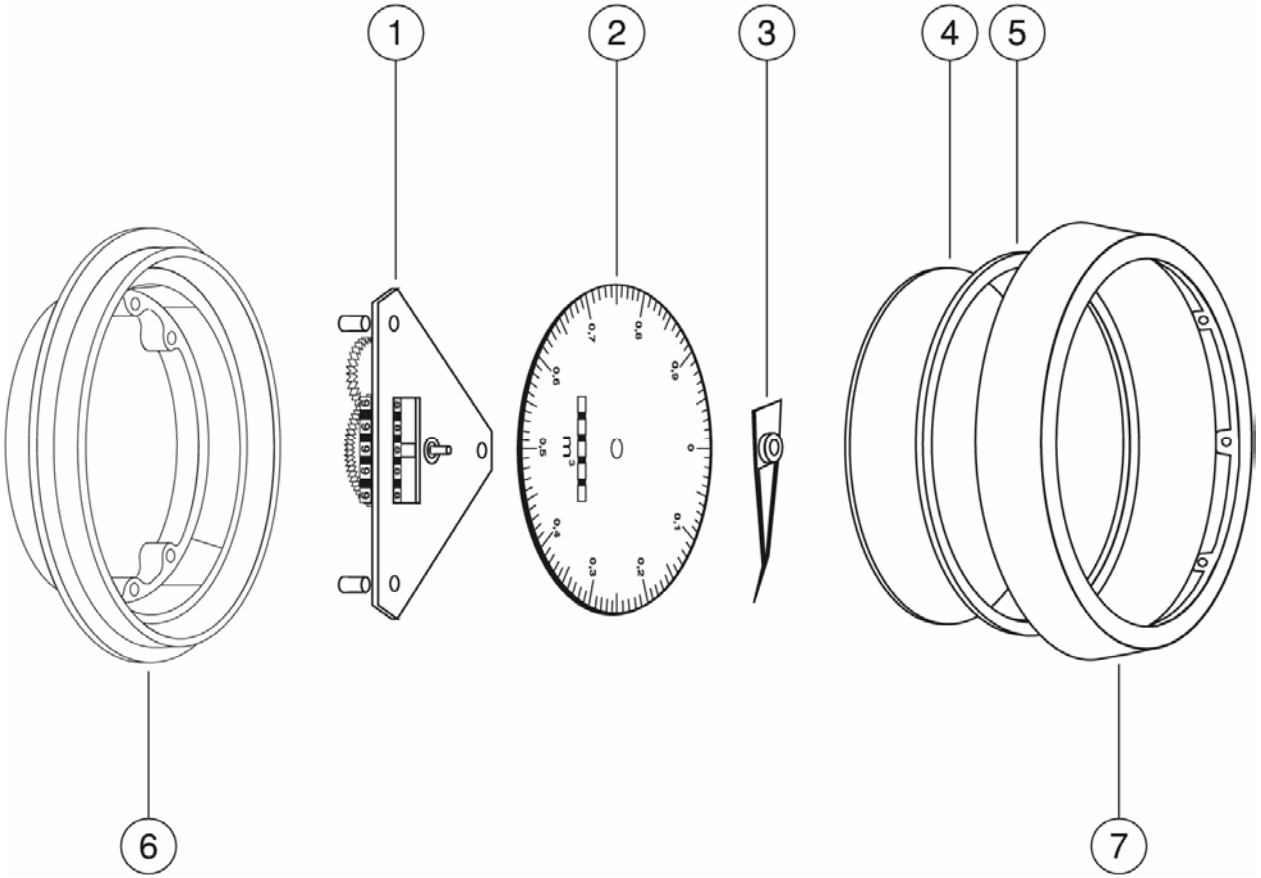

Pos. Item	Beschreibung	Description	Artikel Nr. / Part-N°		
1	Anzeigewerk	Gear work	708-23-004		
2	Skala	Scale	708-51-111		
3	Zeiger	Pointer	708-51-179		
4	Glasscheibe	Glass pane	A0510406		
5	Dichtring	Gasket	A0151705		
6	Gehäuse (kein Ersatzteil)	Body (no spare part)			
7	Gehäusering	Body ring	708-51-113		

vemm tec Messtechnik GmbH Gartenstrasse 20 D-14482 Potsdam Germany Tel. ++49 (0) 331 7096 0 Fax ++49 (0) 331 7096 270 e-mail: info@vemmtec.com
Ausgabe: 01/2006

gültig ab 01.10.2006 valid from 2006.10.01	**Ovalradzähler Ersatzteile** Oval Gear Meter Spare Parts	**Doppelzeigerzählwerk** Double pointer indicator	vemm tec Messtechnik GmbH

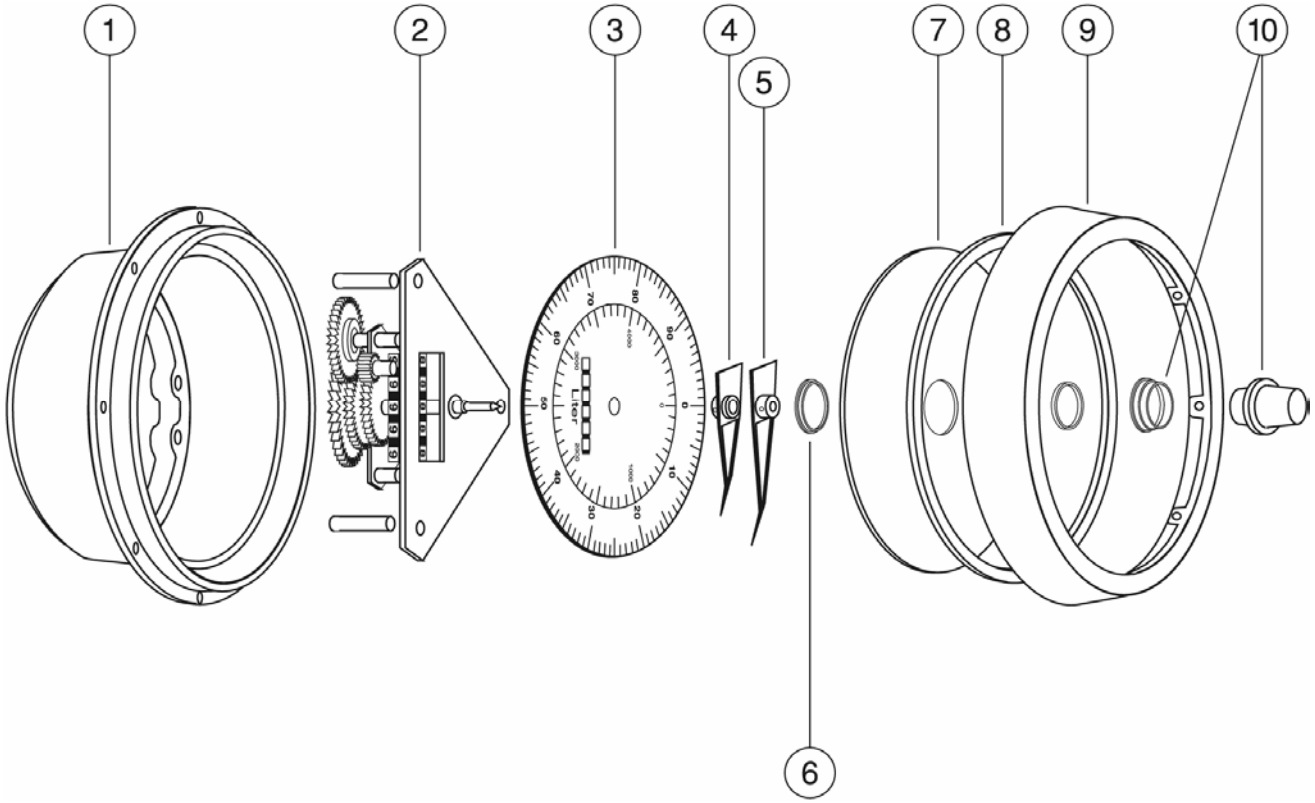

Pos. Item	Beschreibung	Description	Artikel Nr. / Part-N°		
1	Geahäuse (kein Ersatzteil)	Body (no spare part)			
2	Anzeigewerk	Gear work	708-24-001		
3	Skala	Scale	708-51-092		
4	Zeiger, kelin	Pointer, small	708-51-183		
5	Zeiger, groß	Pointer, large	708-51-186		
7	Glasscheibe	Glass pane	A0510502		
8	Dichtung	Gasket	A0151705		
9	Gehäusering	Body ring	708-51-113		
6,7,8,10	Scheibe komplett mit Drehknopf	Glass pane complete	708-51-136		

vemm tec Messtechnik GmbH Gartenstrasse 20 D-14482 Potsdam Germany Tel. ++49 (0) 331 7096 0 Fax ++49 (0) 331 7096 270 e-mail: info@vemmtec.com
Ausgabe: 01/2006